Notstromaggregat mit zeitlich begrenztem Netzparallelbetrieb (Probebetrieb)

Beispiel einer an das Mittelspannungsnetz angeschlossenen Erzeugungsanlage
mit Notstromaggregat mit zeitlich begrenztem Netzparallelbetrieb (Probebetrieb, Anschluss nicht im UW bzw. Schaltstation)

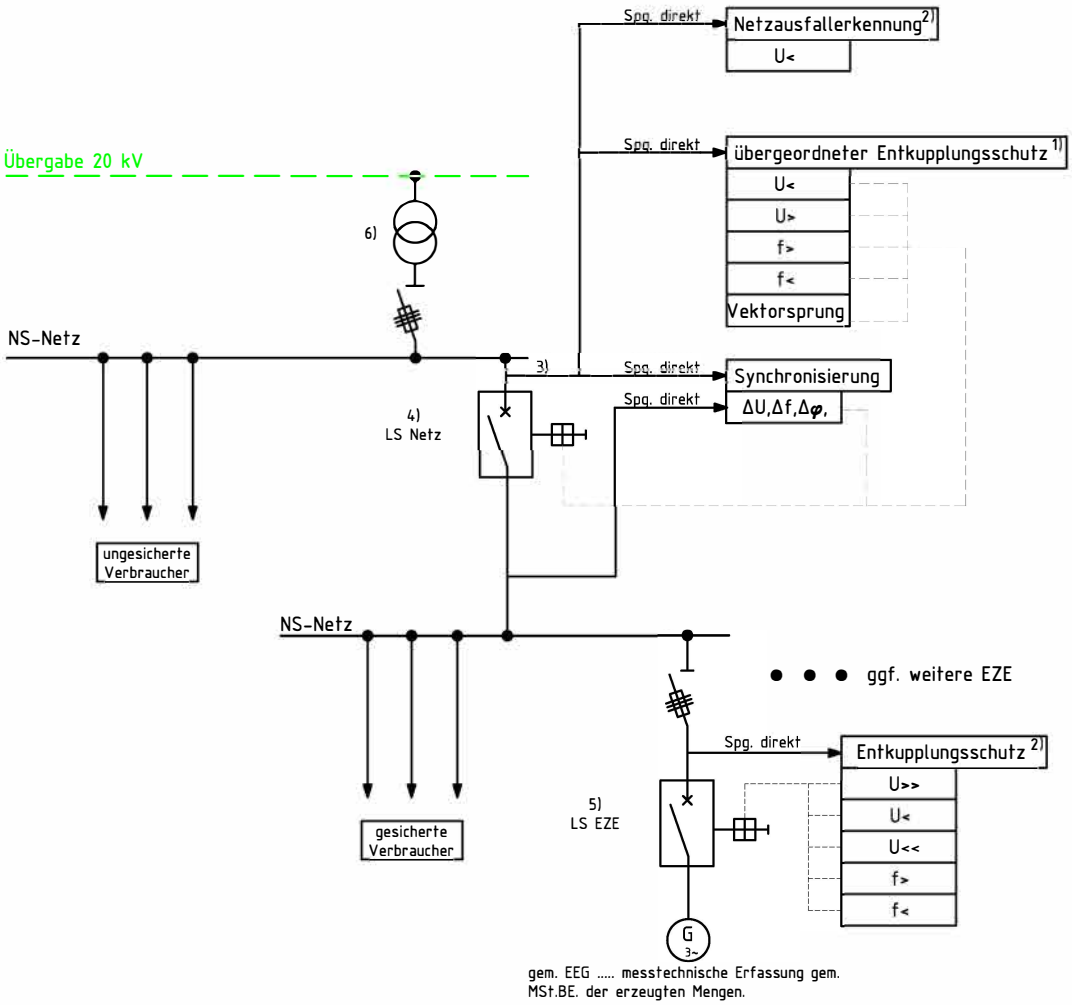

1) Die Schutzfunktionen sind nur bei Netzparallelbetrieb (Probebetrieb) aktiv
   -Integration des übergeordneten Entkupplungsschutzes im Entkupplungsschutz des Notstromaggregates ist zulässig
   -Vektorsprung ist zulässig
   -Prüfklemmleiste nach VDE ist gefordert
2) Die Schutzfunktionen und Einstellwerte werden vom Kunden vorgegeben, da diese nur für den Notstrombetrieb gelten
3) Beliebiger Anschluss im NS-Kundennetz
4) Notstrombetrieb ist nur bei geöffnetem Netzleistungsschalter "LS Netz" zulässig.
   Probebetrieb erfolgt bei geschlossenem Netzleistungsschalter "LS Netz"
5) Probebetrieb wird über die Synchronisierungseinrichtung der EZE am Leistungsschalter "LS EZE" eingeleitet
6) Übergabefeld, auf die Darstellung der netzbetreiberseitigen Eingangsfelder wird verzichtet

Notstromaggregat
mit zeitlich begrenztem Netzparallelbetrieb

Zeichnung vom 14.08.2024

STADTWERKE HOF